博多織立体型エチケットマスク

kurusyu~nai

苦しゅ～ない

商品カタログ

博多織マスクできました。

サヌイ織物

博多織立体型エチケットマスク
kurusyu~nai
苦しゅ～ない

プロバー

No.3 ブラック

側面：ブラック

No.1 グレー

側面：ブラック

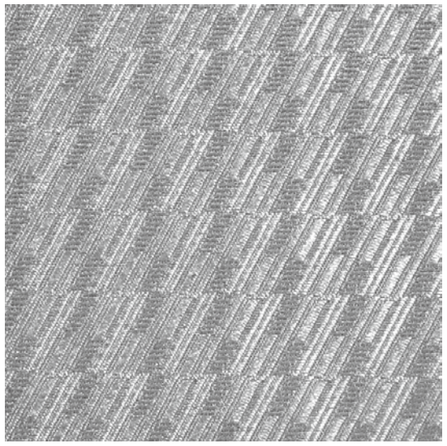

No.4 ミント

側面：ブラック

No.2 ブルー

側面：ブラック

No.5 レッド

側面：ブラック

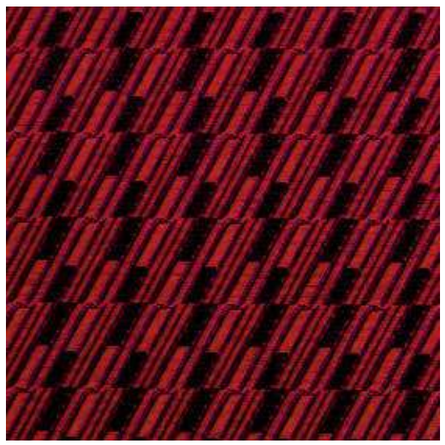

S･M･Lサイズともに 価格：1,980円(税込み)

※印刷・モニター環境により、実際の色と異なる場合があります。

博多織立体型エチケットマスク
kurusyu~nai
苦しゅ～ない

にわか

No.8 ブラック

側面：ブラック

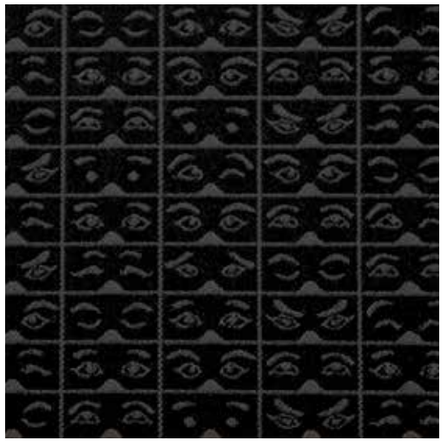

No.6 ピンク

側面：ピンク

No.9 ブラック×レッド

側面：ブラック

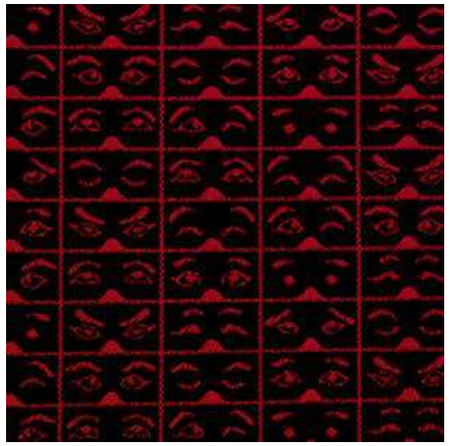

No.7 グレー

側面：ブラック

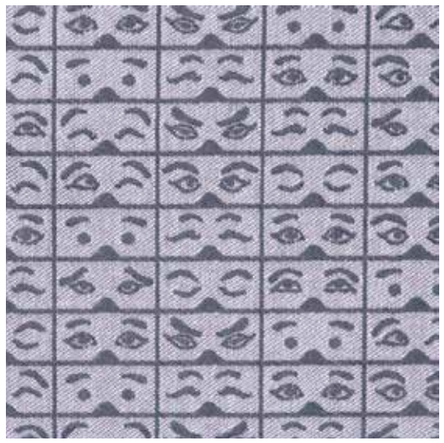

No.10 ライトブルー

側面：ブラック

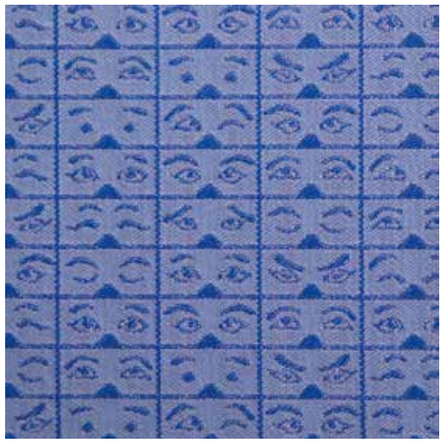

S･M･Lサイズともに 価格：1,980円(税込み)

※印刷・モニター環境により、実際の色と異なる場合があります。

博多織立体型エチケットマスク
kurusyu~nai
苦しゅ～ない

桜

No.13 ライトグリーン

No.11 ブラック×ブルー

No.14 ピンク×レッド

No.12 ブラック×グレー

No.15 イエロー×オレンジ

S･M･Lサイズともに 価格：1,980円(税込み)

※印刷・モニター環境により、実際の色と異なる場合があります。

博多織立体型エチケットマスク
kurusyu~nai
苦しゅ～ない

麻の葉

No.18 パープル

側面：ブラック

No.16 ピンク

側面：ピンク

No.19 ブラウン

側面：ブラック

No.17 ベージュ

側面：ベージュ

No.20 ブラック

側面：ブラック

S･M･Lサイズともに 価格：1,980円(税込み)

※印刷・モニター環境により、実際の色と異なる場合があります。

博多織立体型エチケットマスク
kurusyu~nai
苦しゅ～ない

市松

No.23 ネイビー

側面：ブラック

No.21 グレー

側面：ブラック

No.24 エンジ

側面：ブラック

No.22 パープル

側面：ブラック

No.25 ベージュ

側面：ベージュ

S･M･Lサイズともに 価格：1,980円(税込み)

※印刷・モニター環境により、実際の色と異なる場合があります。

博多織立体型エチケットマスク
kurusyu~nai
苦しゅ～ない

献上

No.28 ブラック×ネイビー

No.26 ブラック×ホワイト

No.29 ブラック×グレー

No.27 ライトブルー

No.30 グレー

S･M･Lサイズともに 価格：1,980円(税込み)

※印刷・モニター環境により、実際の色と異なる場合があります。

博多織立体型エチケットマスク
kurusyu~nai
苦しゅ～ない

献上

No.31 エンジ

側面：ブラック

No.32 ピンク×レッド

側面：ピンク

※印刷・モニター環境により、実際の色と異なる場合があります。

S・M・Lサイズともに

価格：1,980円(税込み)

マスクの裏面とサイズについて

目印ステッチについて

マスク裏面の下部にあるステッチは、同柄で異なるマスクのサイズでも見分けができるように色別にしています。また、マスクの上下を確認する事もできます。

S 小さめサイズ
（W 約7.5cm　H 約14cm）

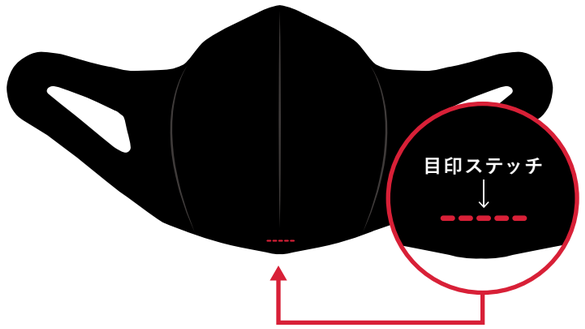

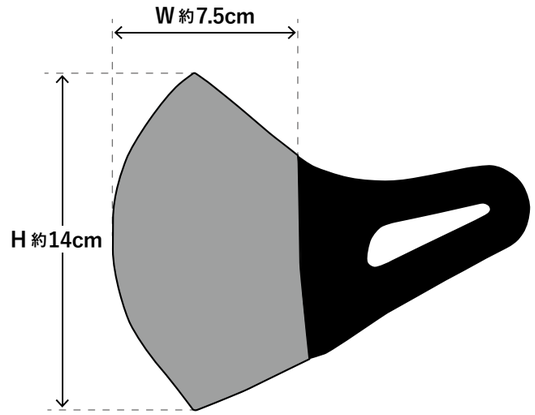

M 標準サイズ
（W 約8cm　H 約14.5cm）

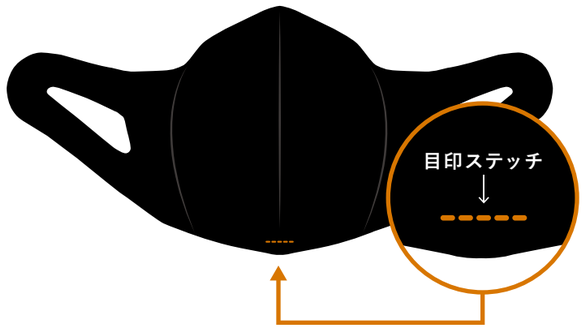

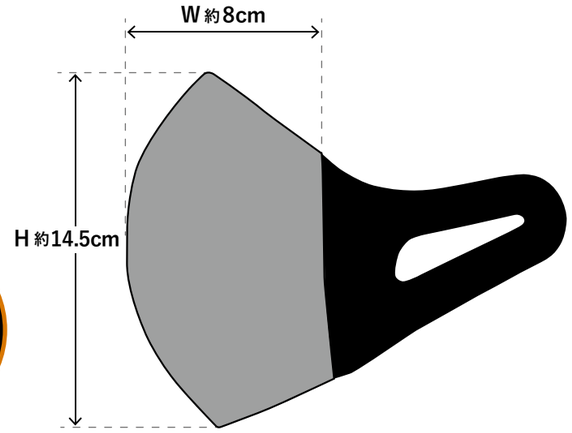

L 大きめサイズ
（W 約9cm　H 約16cm）

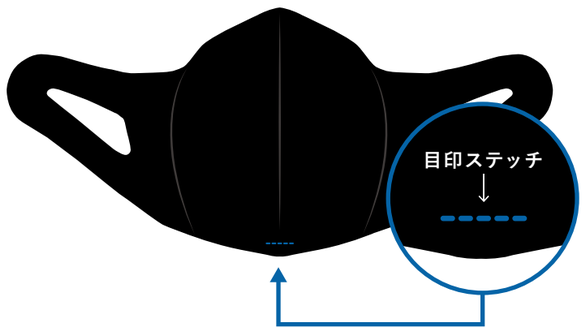

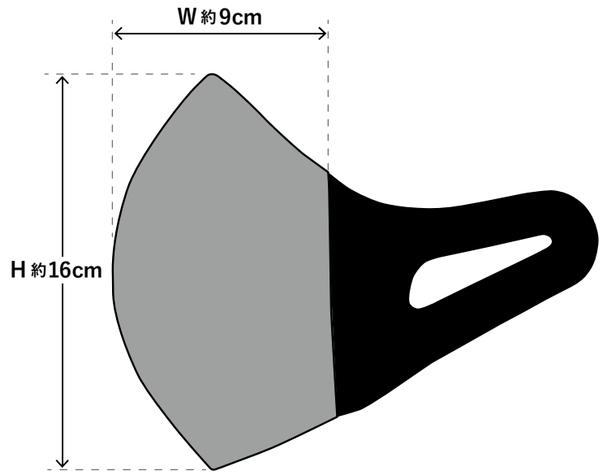

イメージ図です。

博多織立体型エチケットマスク

kurusyu~nai
苦しゅ～ない

博多織を使用した立体設計で口や鼻を
やさしく包んで息苦しくない！

多くの試作を繰り返し、ストレッチ素材を採用！
耳が痛くなりにくく、洗濯も可能！

織の美しさが際立つ、エチケットマスク！
お顔の側面にナチュラルにフィットし、飛沫防止！

お手入れ方法

洗われる際は、中性洗剤を使い、ぬるま湯でやさしく手洗いしてください。
洗濯機は使用しないでください。
手洗いでの洗濯後は、完全に乾かしてから、ご使用又は収納してください。

取り扱いのご注意

- 医療用や、ウイルス除去等の効能を謳うものではありません。飛沫防止等のエチケットとしてご使用ください。
- 素材の特性上、若干の色落ちをすることがあります。
- 繊細な繊維ですので、ご使用の際に過度な摩擦や引っ張りなど、無理な力が加わると、型崩れしたり、糸がほつれたりする恐れがあります。
- ストレッチ素材を使用しているため、ご使用のうちに耳掛け部分が若干伸びる可能性があります。
- お肌に合わない場合は、ただちにご使用を中止してください。
- メガネが曇る場合がございますので、自動車等の運転の際はご注意ください。
- 熱源の近くでは変形もしくは着火する可能性があります。火元の側には置かないようにしてください。
- お子様にご使用の際は、必ず保護者の目の届く範囲で着用してください。

素材：（表地）ポリエステル 100%
（裏地）ポリエステル　94%
ポリウレタン　6%

MADE IN JAPAN

株式会社サヌイ織物
〒819-0001 福岡市西区小戸3丁目51-22
TEL:(092)883-7077　FAX:(092)883-7107
E-mail:info@sanui-orimono.co.jp

Hakataori Next

サヌイ織物